BR 885 085

ClassicLine Douche d'urgence corporelle anti-gel et à vidange automatique, actionnement via robinet à billes à 3 voies, pour montage

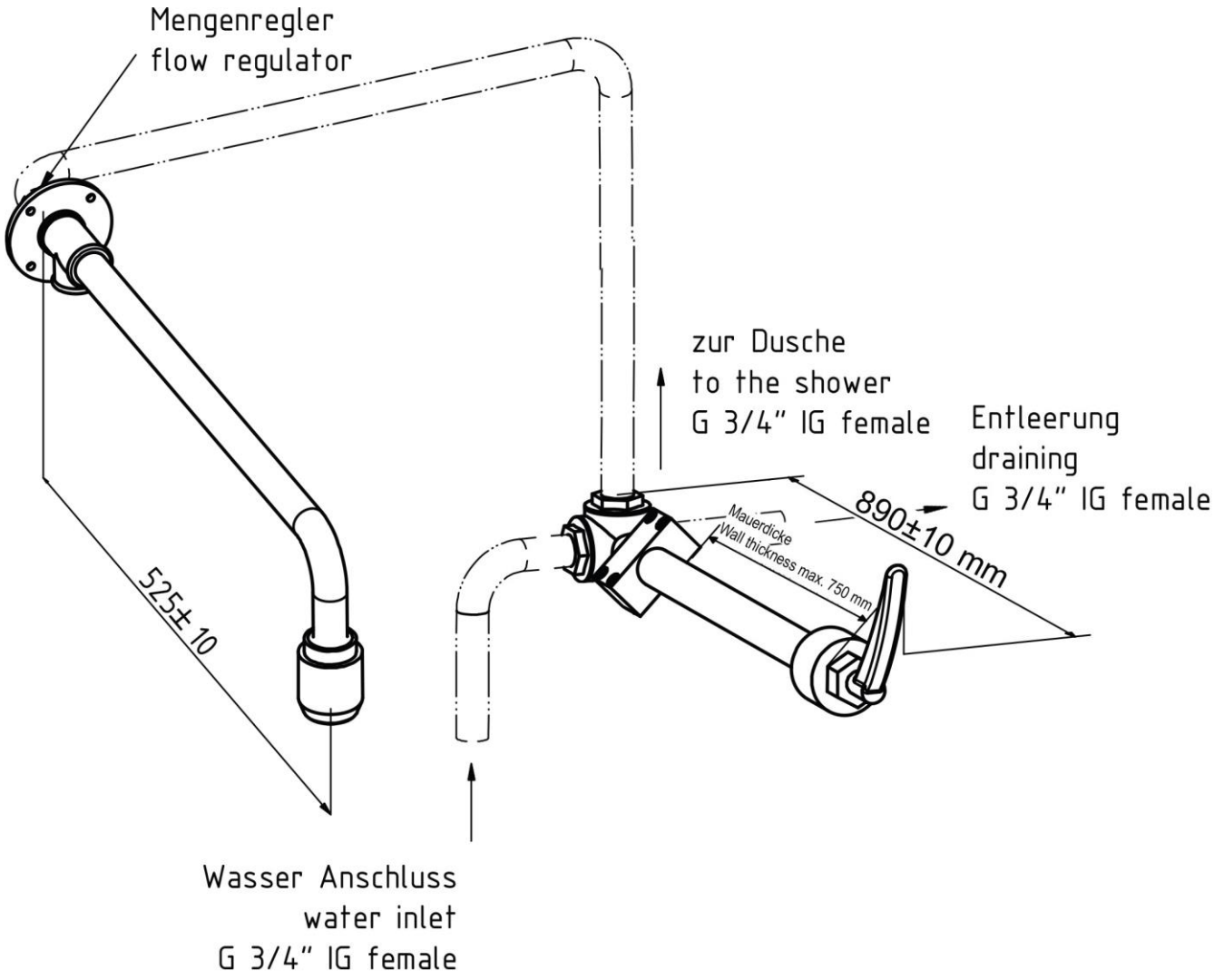

B-SAFETY GmbH - Oststraße 85 - DE-22844 Norderstedt
Tél. : +49-(0)40/53 80 92-70 - Fax : +49-(0)40/53 80 92-86
Web : www.b-safety.com - Email : info@b-safety.com

Description technique

ClassicLine Douche d'urgence corporelle anti-gel et à vidange automatique, actionnement via robinet à billes à 3 voies, pour montage mural
- robinet à billes à 3 voies 3/4" en laiton, permettant une vidange automatique vers le bas de la douche à l'arrêt, raccord d'eau F 3/4"
- extension de tige, longueur standard 800 mm, peut être raccourcie à la longueur appropriée sur site
- poignée d'actionnement pour le robinet à billes
- régulateur de débit automatique intégré 50 litres/minute pour un motif de jet normalisé avec une plage de fonctionnement prédéterminée de 1,5 à 3 bars de pression d'écoulement
- rosace en polyamide pour le recouvrement du raccord d'installation
- bras de douche 3/4" en acier inoxydable, avec thermolaquage vert résistant aux substances chimiques, portée 470 mm
- douchette haute performance en matière plastique résistante aux substances chimiques, couleur noire, avec un motif de jet optimisé, résistante à la corrosion, sans quasiment aucune maintenance et anti-tartre, très robuste, à vidange automatique
- panneau pour douche d'urgence corporelle selon EN ISO 7010 et ASR A1.3, film PVC autocollant, dimensions 150 x 150 mm, largeur de détection 15 mètres
- Hauteur de montage 2345 mm (± 100 mm)
- selon BGI/GUV-I 850-0, DIN 1988 et EN 1717
- selon ANSI Z358.1-2014, NF EN 15154-1:2006 et NF EN 15154-5:2019

Marque : B-SAFETY ou équivalent
Numéro d'article : BR 885 085

Caractéristiques techniques

Matériel :	acier inoxydable, matière plastique
Couleur :	vert, noir
Portée :	470 mm
Hauteur d'installation :	2345 mm
Pression de service :	de 1,5 à 3 bar
Débit :	50 litres/min
Raccord d'eau :	F 3/4"

Conformité aux normes	Approbations
- NF EN 15154-2:2006 - ANSI Z358.1-2014	GOST-R, Certificat N°0615463

Vue d'ensemble des produits

BR 885 085	ClassicLine Douche d'urgence corporelle anti-gel et à vidange automatique, actionnement via robinet à billes à 3 voies, pour montage mural

B-SAFETY GmbH - Oststraße 85 - DE-22844 Norderstedt
Tél. : +49-(0)40/53 80 92-70 - Fax : +49-(0)40/53 80 92-86
Web : www.b-safety.com - Email : info@b-safety.com

Accessoires pour douche d'urgence corporelle anti-gel à vidange automatique

Vue d'ensemble des produits	Version	Matériel	Raccord d'eau	Sortie d'eau	Numéro d'article
	Robinet à bille d'entretien pour douches de sécurité avec levier de déclenchement amovible.	acier inoxydable	F 3/4	F 3/4	**BR 830 955**
	Mitigeur thermostatique pour douchettes lave-yeux, plage de réglage comprise entre 20 et 43°C, protection anti-brûlure 43°C, débit max. 20 l/min.	Laiton	M 1/2'' et M 3/4''	M 1/2'' et M 3/4''	**BR 710 940**
	Débitmètre pour douches oculaires, degré de protection IP 65, alimentation électrique avec câble de 1,5 m.	Laiton	F 3/4	F 3/4	**BR 710 800**
	Système d'alarme ClassicLine pour douchettes lave-yeux et douches de sécurité avec signal sonore/signal visuel combinés. Boîtier de raccordement câblé prêt pour installation, y compris circuit de relais. Raccordement électrique : 230 V - 50 Hz	-	-	-	**BR 015 800**

B-SAFETY GmbH - Oststraße 85 - DE-22844 Norderstedt
Tél. : +49-(0)40/53 80 92-70 - Fax : +49-(0)40/53 80 92-86
Web : www.b-safety.com - Email : info@b-safety.com