BR 850 005

B-SAFETY Laveur d'yeux PremiumLine avec cuvette et couvercle, pour montage mural, tuyauterie apparente

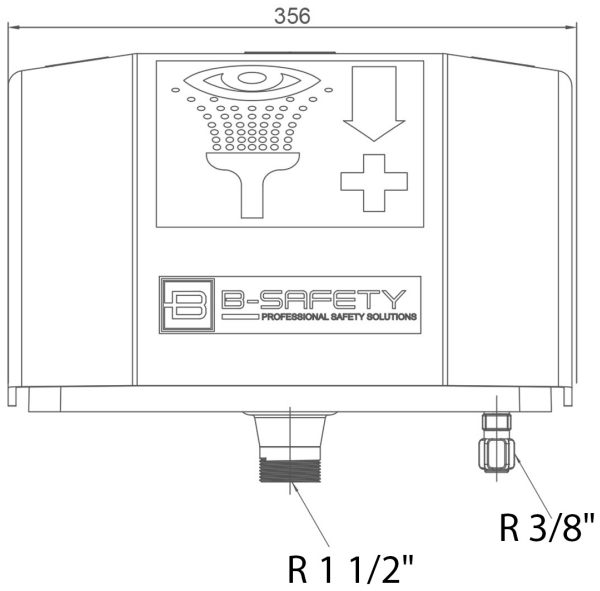

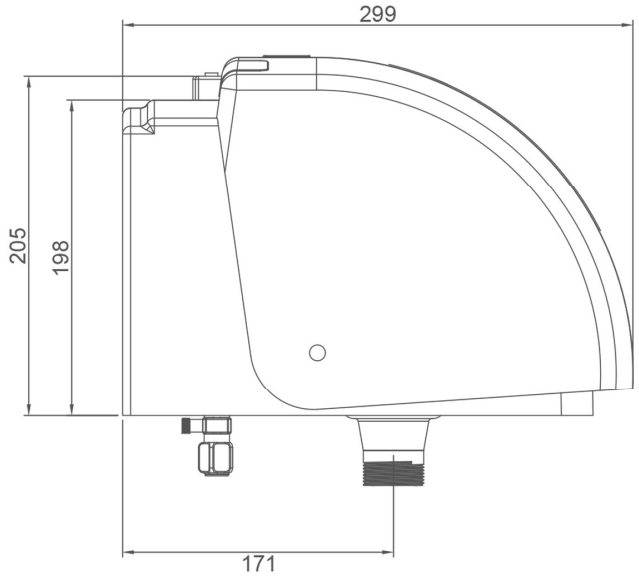

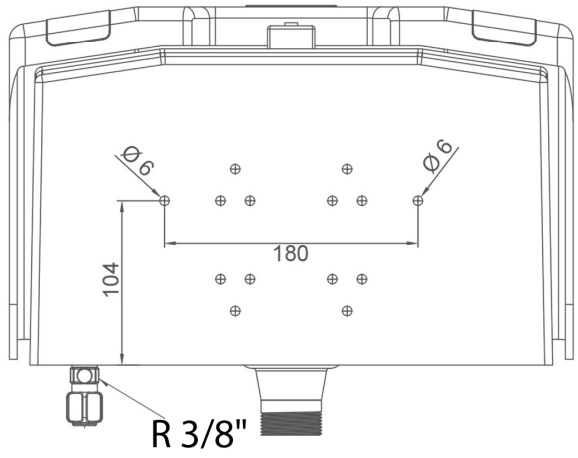

Description technique

B-SAFETY Laveur d'yeux PremiumLine avec cuvette et couvercle, pour montage mural, tuyauterie apparente
- boîtier, capot et vasque en matière plastique ABS résistant aux UV et aux chocs, raccord d'évacuation filetage externe 1 1/2 pouces
- capuchon de protection rabattable intégré anti-salissures
- déclenchement par basculement arrière du capot
- robinet à billes 3/8 pouces en acier inoxydable, avec commande à levier via le capuchon de protection rabattable, testé et certifié DIN-DVGW
- régulateur de jet en laiton avec un jet très limité, finition chromée
- avec robinet de régulation de débit intégré 3/8 pouces pour le réglage de la hauteur de jet et du débit souhaités, raccord d'eau Filetage externe 3/8 pouces
- y compris panneau pour laveur d'yeux selon EN ISO 7010 et ASR A1.3 sur le capot, dimensions 170 x 170 mm, distance de détection 17 mètres
- hauteur 245 mm, largeur 356 mm, profondeur 305 mm
- Hauteur de montage (bord inférieur) 910 mm (± 200 mm)
- selon BGI/GUV-I 850-0, DIN 1988 et EN 1717
- selon ANSI Z358.1-2014 et NF EN 15154-2:2006
- testé et approuvé DIN-DVGW

Marque : B-SAFETY ou équivalent
Numéro d'article : BR 850 005

Caractéristiques techniques

Pression de débit minimale :	2,5 bars
Pression de service :	2,5 à 5 bars
Débit :	14-20 litres / min
Raccord d'eau :	F 3/8''
Évacuation d'eau :	F 1 1/2''
Dimensions (H x L x P) :	245 x 356 x 305 mm

Conformité aux normes	Approbations
- NF EN 15154-2:2006	- DIN-DVGW, DVGW, NW-0417CL0263
- ANSI Z358.1-2014	

Vue d'ensemble des matériaux	Matériel	Désignation du matériau
Régulateur de jet :	laiton, finition chromée	CW617N
Régulateur de débit :	laiton, finition chromée	CW617N
Boîtier :	matière plastique ABS	-
Capuchon de protection rabattable :	matière plastique ABS	-
Robinet à billes :	acier inoxydable	Z 6 CND 17.11
Panneau indicateur pour Laveur D´yeux :	film-PVC	-

Vue d'ensemble des produits

BR 850 005	B-SAFETY Laveur d'yeux PremiumLine avec cuvette et couvercle, pour montage mural, tuyauterie apparente

B-SAFETY GmbH - Oststraße 85 - DE-22844 Norderstedt
Fon: +49-(0)40/53 80 92-70
Web: www.b-safety.com - E-Mail: info@b-safety.com

Accessoires pour Combiné douche laveur d'yeux avec vasque et capot

Vue d'ensemble des produits	Version	Matériel	Raccord d'eau	Sortie d'eau	Numéro d'article
	Mécanisme de verrouillage anti-fonctionnement pour douchettes lave-yeux portatives avec gâchette de déclenchement amovible.	Laiton	F 1/2''	M 1/2''	**BR 710 100**
	Mamelon réducteur pour la fixation de la valve de service.	Laiton	M 1/2''	F 3/8''	**RN1238MSOB**
	Mitigeur thermostatique pour douchettes lave-yeux, plage de réglage comprise entre 20 et 43°C, protection anti-brûlure 43°C, débit max. 20 l/min.	Laiton	M 1/2'' et M 3/4''	M 1/2'' et M 3/4''	**BR 710 940**
	Contrôleur de débit pour douchettes lave-yeux et douches de sécurité, indice de protection IP 65, raccordement électrique par câble de 1,5 m.	Laiton	F 3/4''	F 3/4''	**BR 710 800**
	Système d'alarme pour douchettes lave-yeux et douches de sécurité avec signal sonore/signal visuel combinés. Boîtier de raccordement câblé prêt pour installation, y compris circuit de relais. Raccordement électrique : 230 V - 50 Hz	-	-	-	**BR 015 800**