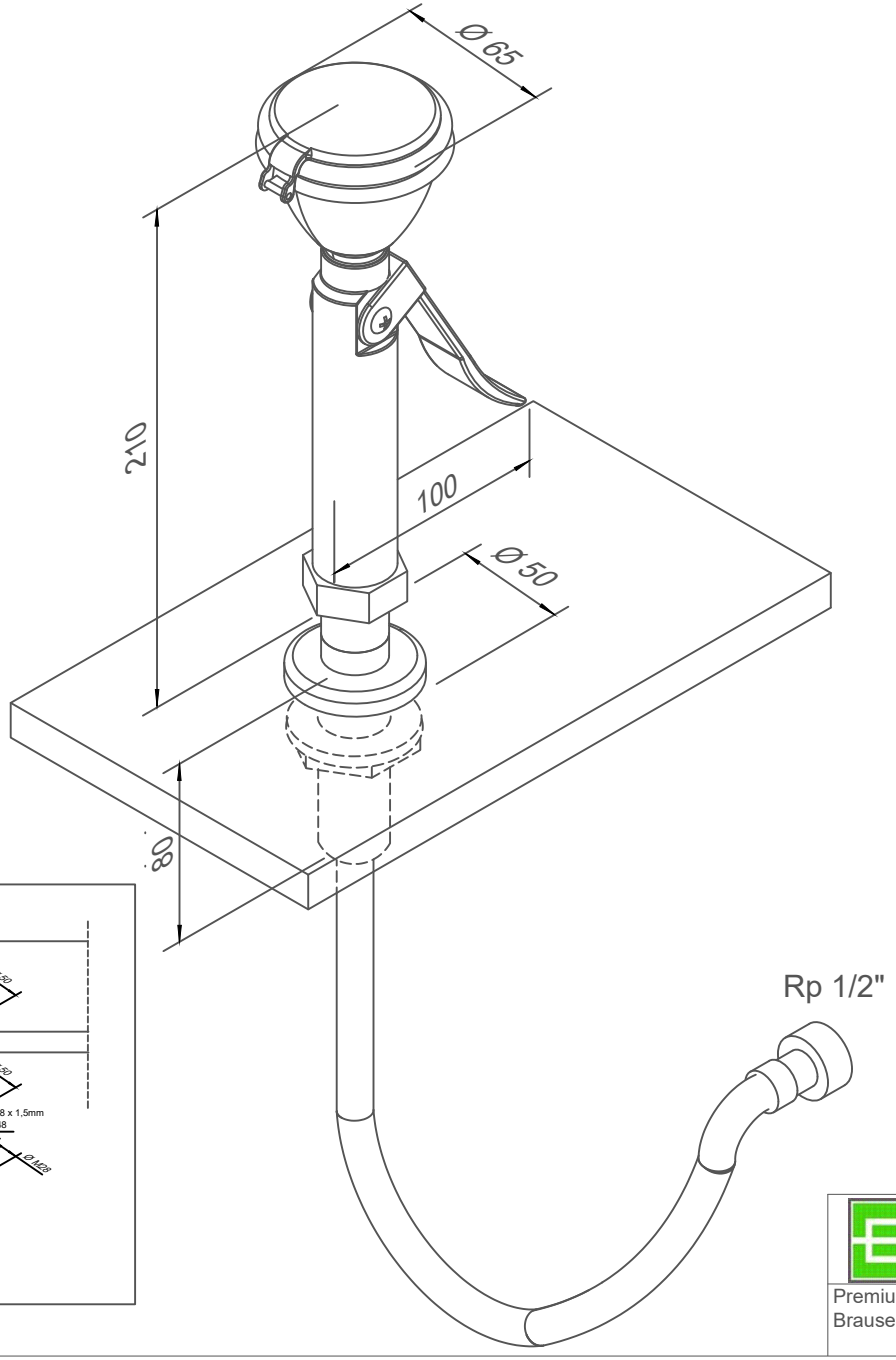

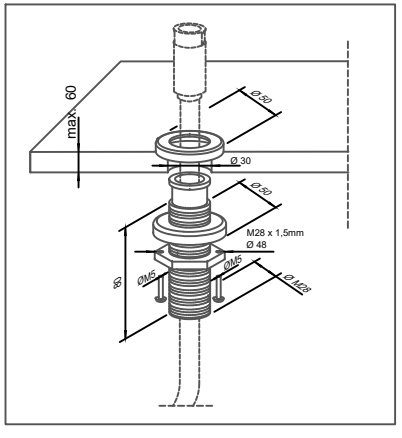

DETAIL

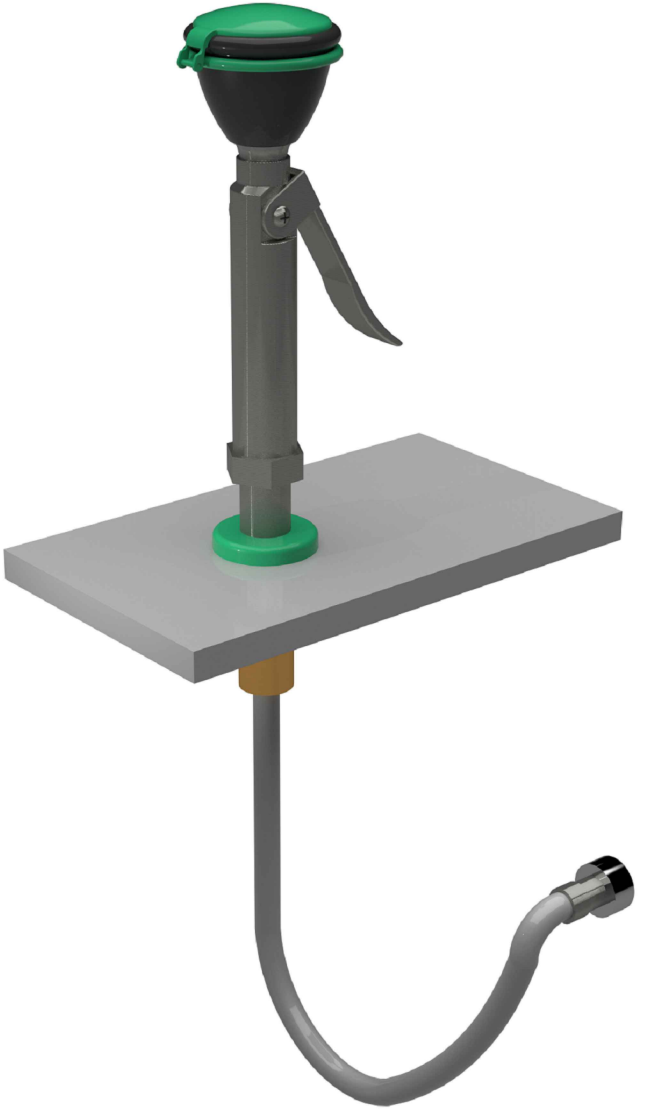

B-SAFETY PROFESSIONAL SAFETY SOLUTIONS	Article: BR718020	REV / DATE: 13.10.2021
PremiumLine Hand-Augendusche mit einem Brausekopf, für Tischmontage	PremiumLine hand-held eye shower, with one spray head, table mounted	