BR 285 095

Laveur D´yeux de sécurité B-SAFETY PremiumLine, coffret en acier inoxydable, avec vanne de douche d'urgence, pour montage mural

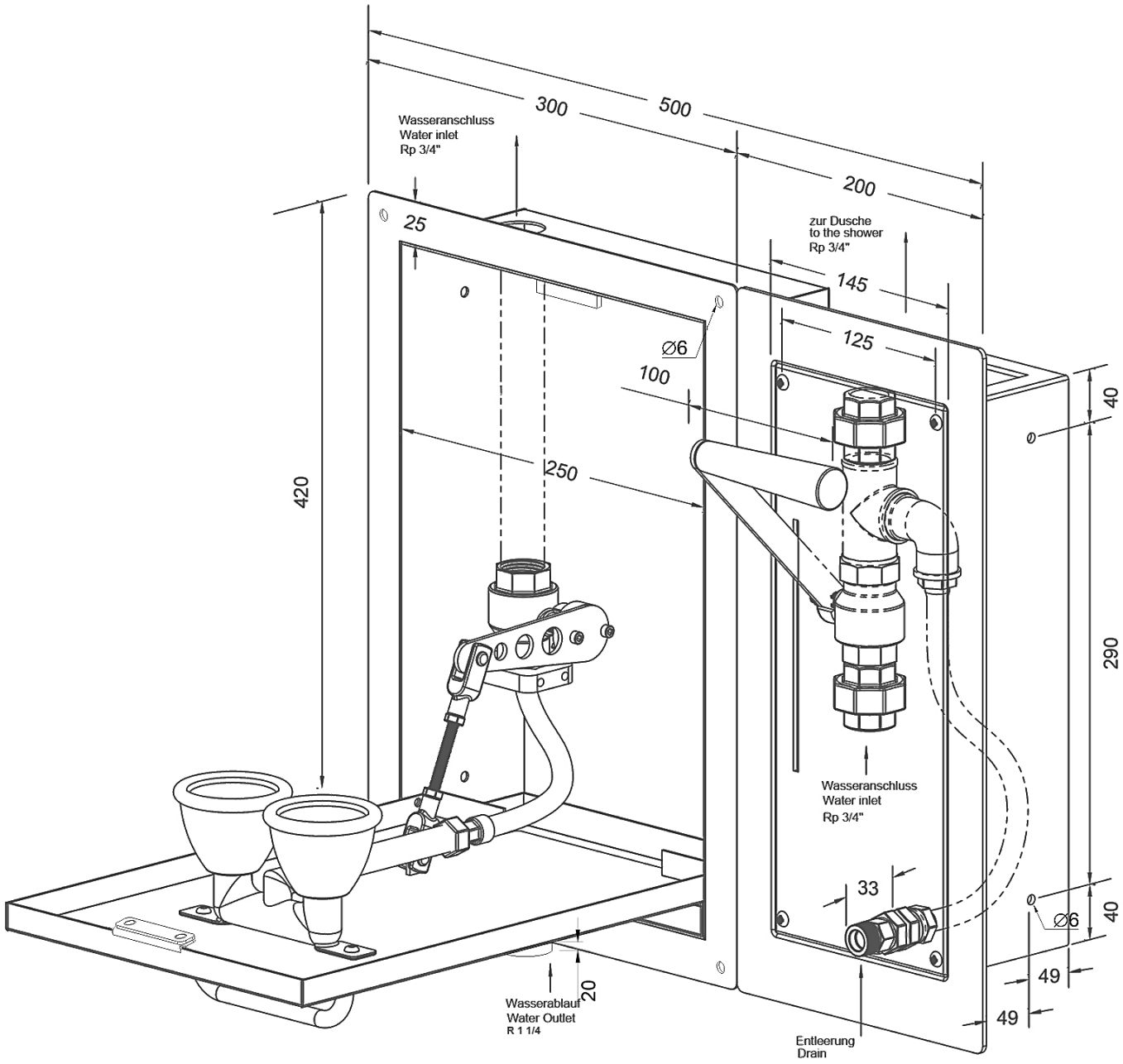

Description technique

Laveur D´yeux de sécurité PremiumLine, coffret en acier inoxydable, avec vanne de douche d'urgence, pour montage mural encastré
- Coffret en acier inoxydable poli, pour montage mural, dimensions (H x L x P) : 425 x 505 x 100 mm, dimensions du trou de montage (H x L) : 380 x 460 mm
- Porte battante intégrée en acier inoxydable, polie, avec déclenchement simultané du Laveur D´yeux lors du pivotement de la porte vers le bas
- Panneau indicateur "OPEN" pour une utilisation sans confusion possible en cas d'urgence, orange, photoluminescent selon DIN 67510
- Robinet à boisseau sphérique 3/4" en acier inoxydable, avec commande de porte battante, certifié et homologué DIN-DVGW
- Pommes de douche haute performance à large jet en acier inoxydable, polies, avec plaque de vaporisateur en plastique, résistantes au calcaire, avec protection en caoutchouc et cache-poussière étanche avec mécanisme rabattable, montées au moyen d'une fourche de distribution
- Régulateur de débit automatique intégré de 14 litres / minute pour un type de jet conforme aux normes lors d'une plage de fonctionnement définie à une pression d'écoulement de 2,5 à 5 bar
- Avec panneau indicateur pour Laveur D´yeux selon NF EN ISO 7010 et ASR A1.3 sur la porte battante, film en PVC autocollant, dimensions 100 x 100 mm, distance de reconnaissance 10 mètres
- Vanne de douche d'urgence installée dans un coffret séparé en acier inoxydable, polie, appliquée à gauche ou à droite du coffret des Laveurs D'yeux
- Robinet à boisseau sphérique 3/4" en acier inoxydable, avec levier de commande, certifié et homologué DIN-DVGW, Raccord d'eau F 3/4"
- Angle d'ouverture de 90°, non auto-fermant
- Levier en acier inoxydable, poli, longueur 160 mm
- Poignée solide en plastique, diamètre 25 mm, longueur 90 mm
- Panneau indicateur "OPEN" pour une utilisation sans confusion possible en cas d'urgence, orange, photoluminescent selon DIN 67510
- Débitd'au moins 60 litres / minute à une pression d'écoulement de 1 bar
- Hauteur 425 mm, largeur 505 mm, profondeur 100 mm
- Dimension du trou de montage 380 x 460 mm
- Hauteur de pose 865 mm (± 200 mm)
- Selon BGI/GUV-I 850-0, NF 1988 et NF EN 1717
- Selon ANSI Z358.1-2014, NF 12899-3:2009, NF EN 15154-1:2006 et NF EN 15154-2:2006
- Certifié et homologué DIN-DVGW

Marque : B-SAFETY ou équivalent
Numéro d'article : BR 285 095

Caractéristiques techniques

Pression de débit minimale :	2,5 bar
Pression de service :	2,5 à 5 bars
Débit :	14 litres / minute
Raccord d'eau :	F 3/4"
Evacuation de l'eau :	M 1 1/4"
Dimensions (H x L x P) :	425 x 505 x 100 mm

Conformité aux normes	Approbations
- NF EN 15154-2:2006	- DIN-DVGW, DVGW, NW-0417CL0263
- ANSI Z358.1-2014	

Vue d'ensemble des matériaux	Matériel	Désignation du matériau
Douchette haute performance :	acier inoxydable	Z 6 CND 17.11
Distributeur en U :	acier inoxydable	Z 6 CND 17.11
Robinet à billes :	acier inoxydable	Z 6 CND 17.11
Coffret, Porte battante intégrée :	acier inoxydable	Z 6 CN 18.09
Régulateur de débit :	matière plastique POM	-
Gainage du tuyau :	acier inoxydable	Z 6 CN 18.09
Raccords de tuyaux :	laiton	CW617N, CW614N
Tuyauterie, adaptateur :	acier inoxydable	Z 6 CND 17.11
Vanne de douche d'urgence - levier :	acier inoxydable	Z 6 CND 17.11
Vanne de douche d'urgence - poignée :	matière plastique	-
Panneau indicateur pour Laveur D´yeux :	film-PVC	-

Vue d’ensemble des produits	
BR 285 095	Laveur D´yeux de sécurité PremiumLine dans un coffret en acier inoxydable, vanne de douche d'urgence incluse

B-SAFETY GmbH - Oststraße 85 - DE-22844 Norderstedt
Fon: +49-(0)40/53 80 92-70
Web: www.b-safety.com - E-Mail: info@b-safety.com